圆柱型电感式接近开关(DC 3线式) Φ6.5

Φ6.5x35			Φ6.5x45			Φ6.5x45		
3.0mm		6.0mm	1.5mm		2.5mm	2.0mm		4.0mm
埋入		非埋	埋入		非埋	埋入		非埋
ILO6.5-M03NA-Y3L2/C35	1	ILO6.5-F06NA-Y3L2/C35	IO6.5-M1.5NA-Y3V3/S45	1	IO6.5-F2.5NA-Y3V3/S45	IZO6.5-M02NA-Y3V3/S45	1	IZO6.5-F04NA-Y3V3/S45
ILO6.5-M03NB-Y3L2/C35	2	ILO6.5-F06NB-Y3L2/C35	IO6.5-M1.5NB-Y3V3/S45	2	IO6.5-F2.5NB-Y3V3/S45	IZO6.5-M02NB-Y3V3/S45	2	IZO6.5-F04NB-Y3V3/S45
ILO6.5-M03PA-Y3L2/C35	4	ILO6.5-F06PA-Y3L2/C35	IO6.5-M1.5PA-Y3V3/S45	4	IO6.5-F2.5PA-Y3V3/S45	IZO6.5-M02PA-Y3V3/S45	4	IZO6.5-F04PA-Y3V3/S45
ILO6.5-M03PB-Y3L2/C35	5	ILO6.5-F06PB-Y3L2/C35	IO6.5-M1.5PB-Y3V3/S45	5	IO6.5-F2.5PB-Y3V3/S45	IZO6.5-M02PB-Y3V3/S45	5	IZO6.5-F04PB-Y3V3/S45

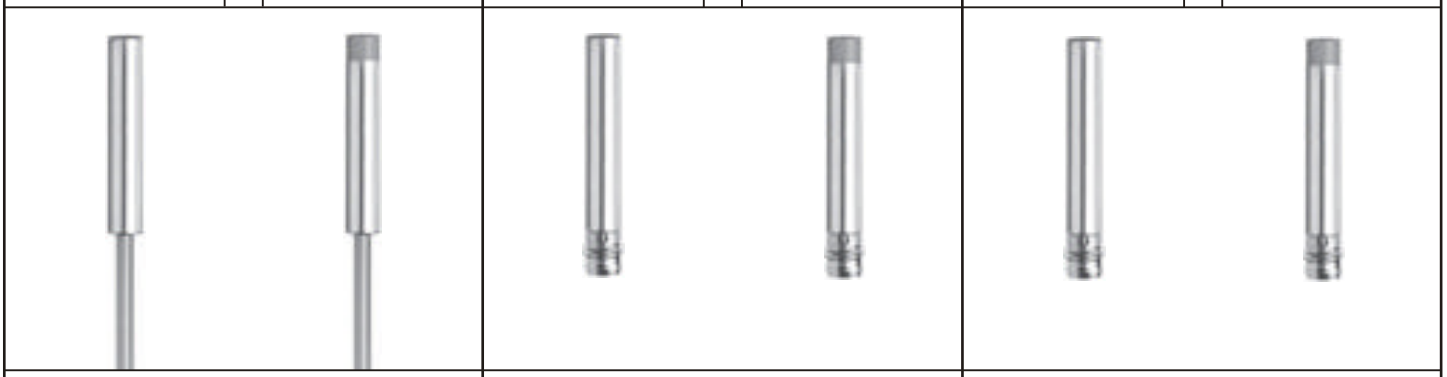

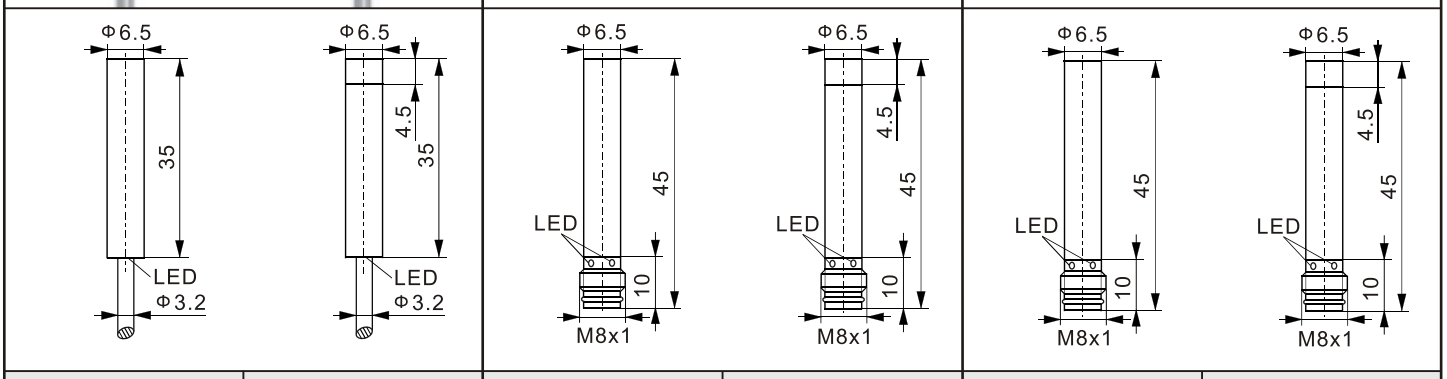

3.0mm±10%	6.0mm±10%	1.5mm±10%	2.5mm±10%	2.0mm±10%	4.0mm±10%
1~10%	1~10%	1~10%	1~10%	1~10%	1~10%
铁9x9x1mm	铁18x18x1mm	铁8x8x1mm	铁8x8x1mm	铁8x8x1mm	铁12x12x1mm
1000Hz	500Hz	2500Hz	2000Hz	2000Hz	1500Hz

≤Sn±3%	≤Sn±3%	≤Sn±3%
≤0.01mA	≤0.01mA	≤0.01mA
≤10mA	≤10mA	≤10mA
≤200mA	≤200mA	≤200mA
≤2V	≤2V	≤2V
极性反接保护;上电脉冲抑制保护,负载短路保护	极性反接保护;上电脉冲抑制保护,负载短路保护	极性反接保护;上电脉冲抑制保护,负载短路保护
动作指示灯(黄色)	动作指示灯(黄色)	动作指示灯(黄色)
-25~+70°C	-25~+70°C	-25~+70°C
≤Sn±10%	≤Sn±10%	≤Sn±10%
-25~+80°C	-25~+80°C	-25~+80°C
50MΩ以上(DC 500V兆欧表),充电部整数和外壳之间	50MΩ以上(DC 500V兆欧表),充电部整数和外壳之间	50MΩ以上(DC 500V兆欧表),充电部整数和外壳之间
符合标准EN60947-5-2	符合标准EN60947-5-2	符合标准EN60947-5-2
IP67	IP67	IP67
电缆线2M; 外径 φ3.2mm	3针M8连接器	3针M8连接器
外壳材料:黄铜镀镍;检测面材料:塑料	外壳材料:不锈钢;检测面材料:塑料	外壳材料:不锈钢;检测面材料:塑料

注：1,2,4,5为接线图号，请见05页。如需其它电压规格(DC 5V,DC 10-60V)请咨询我公司。