外形尺寸(mm)	M18x50			M18x50		
检测距离(Sn)	100mm/300mm/500mm			2m		
检测方式	漫反射型			反射板型		
2线式AC 20-250V N.O.	PM18-D100AA-N6L2/C50	11	PM18-D100AA-N6U4/C50	PM18-R2MAA-N6L2/C50	11	PM18-R2MAA-N6U4/C50
2线式AC 20-250V N.C.	PM18-D100AB-N6L2/C50	12	PM18-D100AB-N6U4/C50	PM18-R2MAB-N6L2/C50	12	PM18-R2MAB-N6U4/C50
3线式AC 20-250V N.O.	PM18-D100TA-Y6L2/C50	13	PM18-D100TA-Y6U4/C50	PM18-R2MTA-Y6L2/C50	13	PM18-R2MTA-Y6U4/C50
3线式AC 20-250V N.C.	PM18-D100TB-Y6L2/C50	14	PM18-D100TB-Y6U4/C50	PM18-R2MTB-Y6L2/C50	14	PM18-R2MTB-Y6U4/C50
2线式AC 20-250V (发射器)						
AC 24-240V/DC12-240V继电器输出						
AC 24-240V/DC12-240V（发射器）						
图片						
尺寸图(单位：mm)	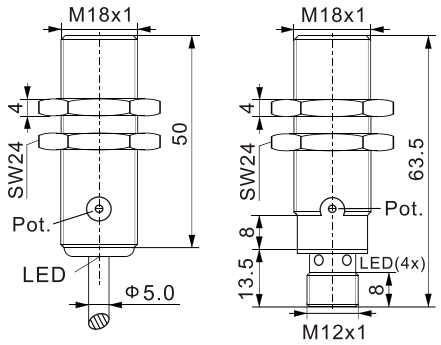			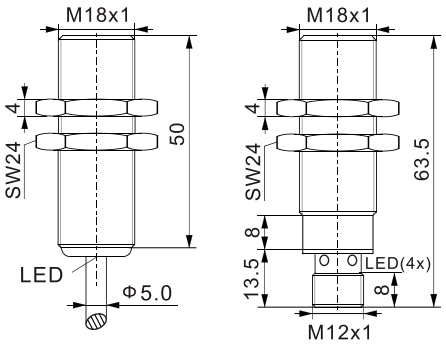		
开关带后	5~20%			---		
标准检测对象	100x100mm(白色柯达纸)			Φ55mm以上不透明物体		
开关时间	≤30ms			≤30ms		
光源 (发射器光源)	红外LED			红外LED		
照明	卤素灯:5000Lx以下;太阳光:10000Lx以下			卤素灯:5000Lx以下;太阳光:10000Lx以下		
输出漏电流	≤3mA			≤3mA		
空载电流	---			---		
输出电流	≤300mA			≤300mA		
导通压降	≤8V			≤8V		
保护	上电脉冲抑制保护			上电脉冲抑制保护		
LED 显示	动作指示灯(黄色)			动作指示灯(黄色)		
工作温度 (°C)	-10~+55°C			-10~+55°C		
储存温度(°C)	-25~+80°C			-25~+80°C		
绝缘阻抗	50MΩ以上(DC 500V兆欧表),充电部整数和外壳之间			50MΩ以上(DC 500V兆欧表),充电部整数和外壳之间		
EMC	符合标准EN60947-5-2			符合标准EN60947-5-2		
防护等极	IP67			IP67		
连接方式	电缆线2M; 外径 φ5.0mm / 4针M12连接器			电缆线2M; 外径 φ5.0mm / 4针M12连接器		
材料	外壳材料:黄铜镀镍 / 塑料；镜头材料:塑料			外壳材料:黄铜镀镍 / 塑料；镜头材料:塑料		
备注	注：11,12,13,14 为接线图号，请见142页。有塑料外壳，订购时请注明。					